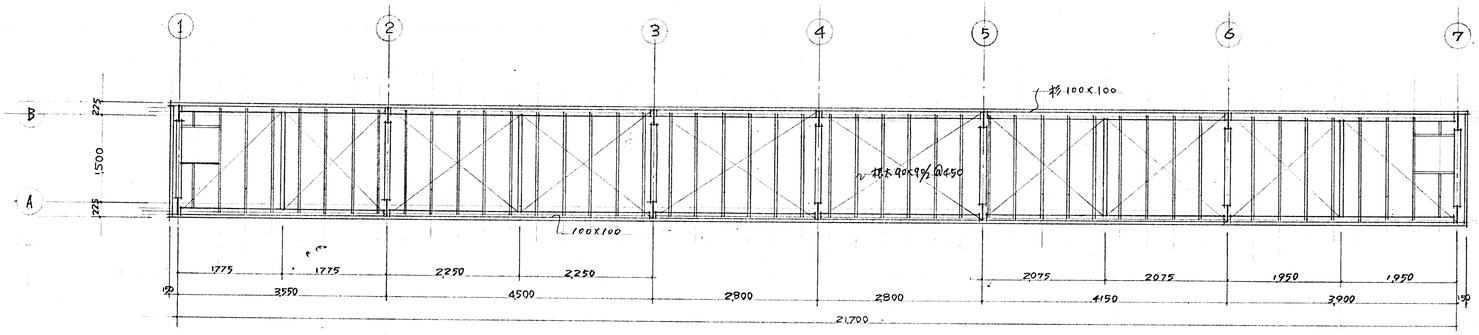

上段床伏図 1:50

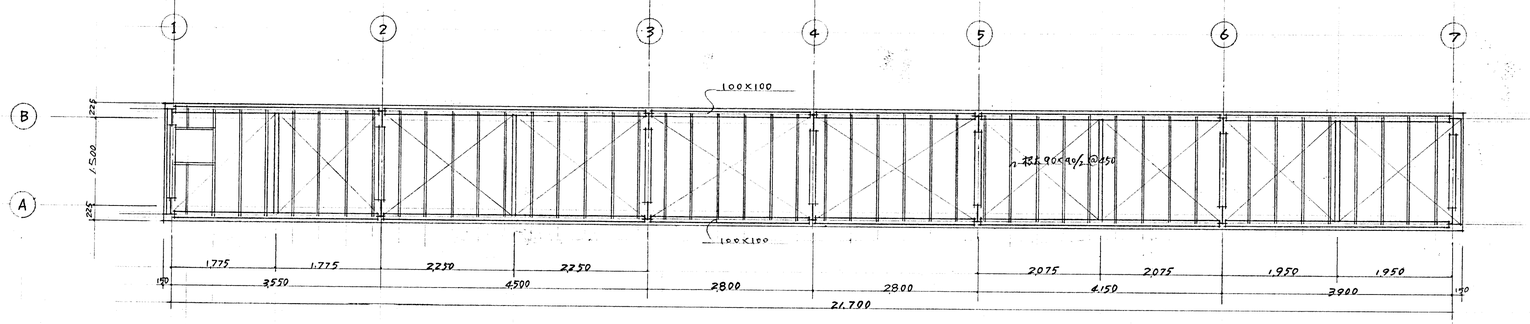

下段床伏図 1:50

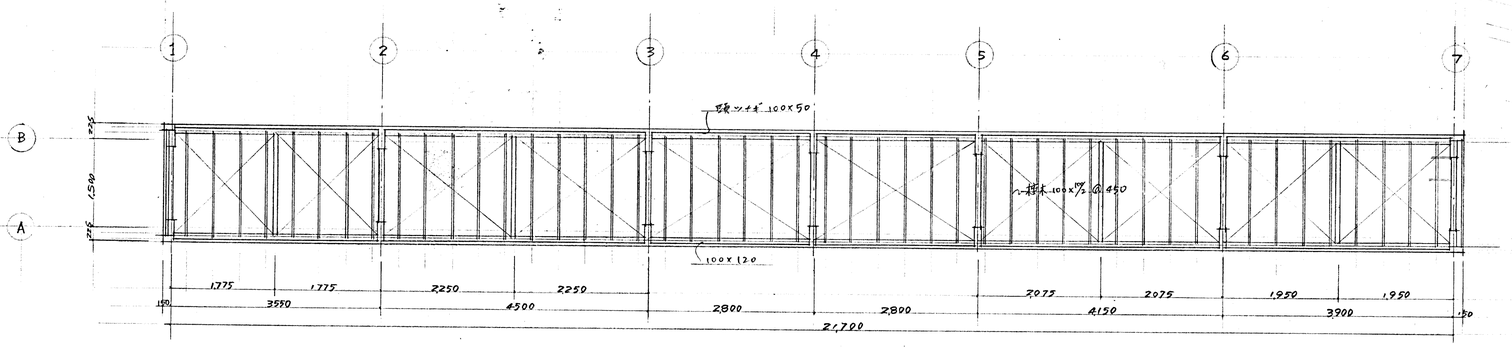

小屋伏図 1:50

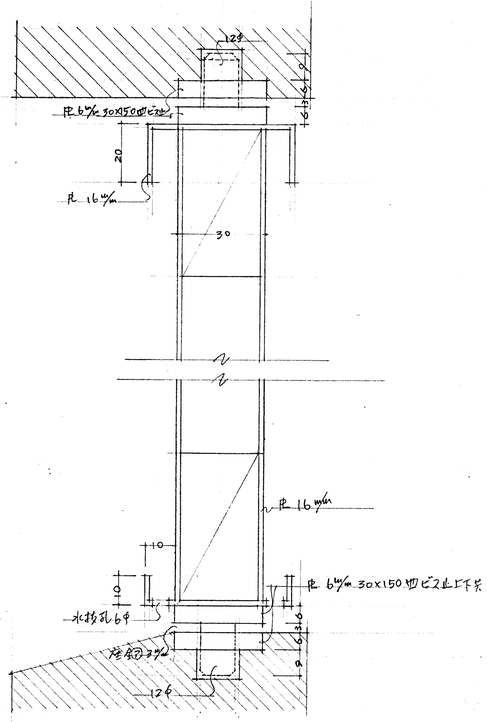

表示通転板詳細図 1:1

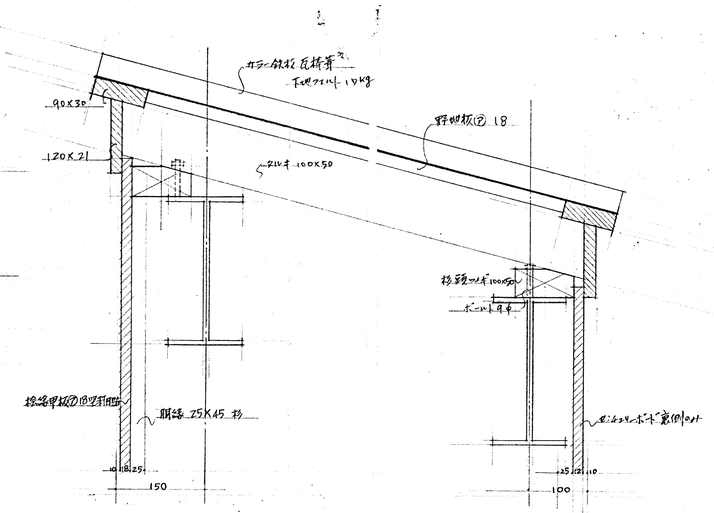

軒先通詳細図 1:5

港人坊府スポーツセンター野球場新設工事	NO 28
スコアボード 表体図 小屋伏図 表示板詳細図	SCALE 50:1 5:1 1:1
	DATE — — .

HIPPON TAIIKU SHISETU CO., LTD.
OSAKA JAPAN