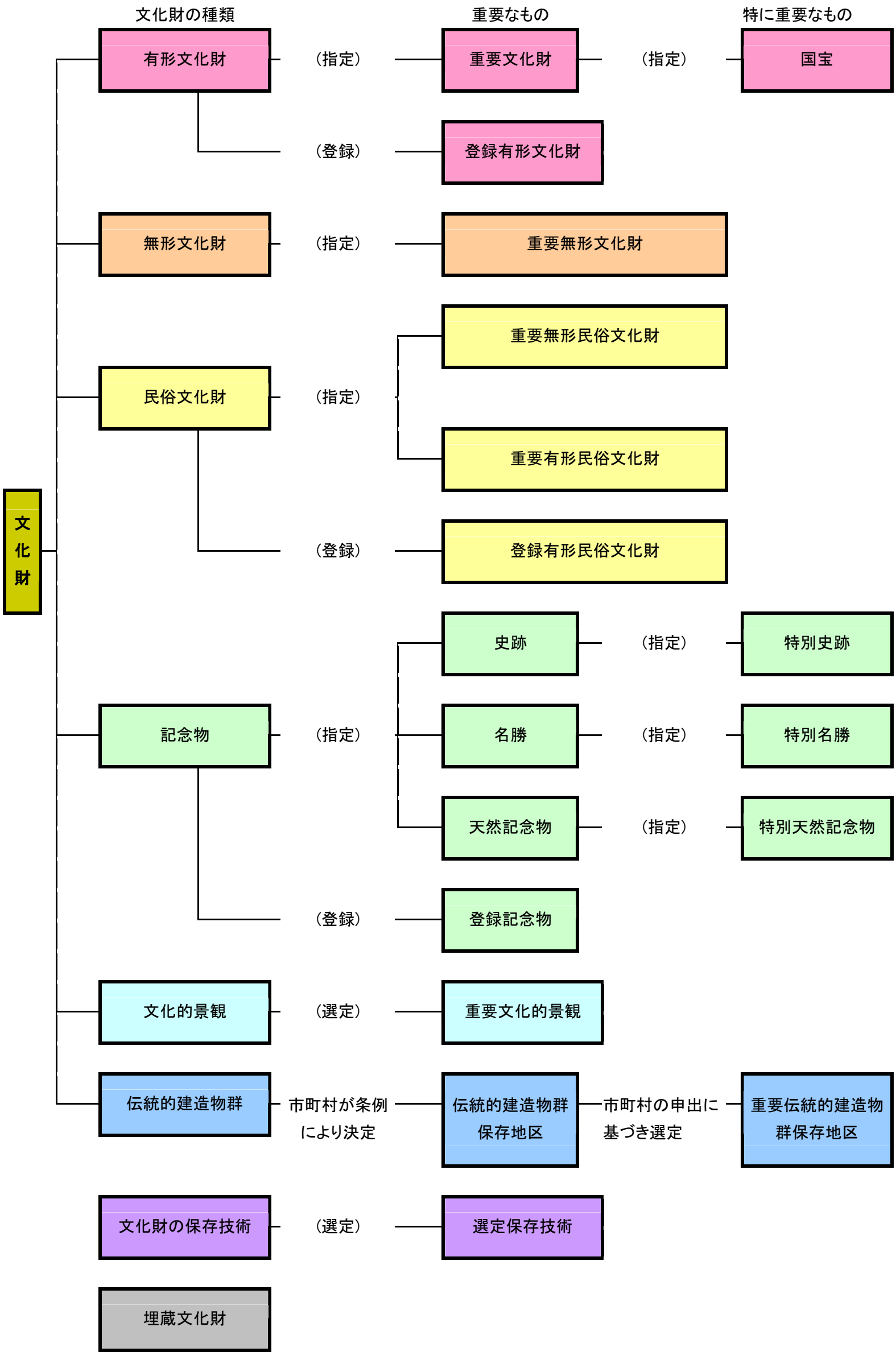文化財保護の体系（文化財保護法による）